ENERGIE®
ENERGÍA SOLAR TERMODINÁMICA

FABRICACIÓN PORTUGUESA
DESDE 1981

AQUAPURA SPLIT

AGUA CALIENTE SANITARIA

BOMBA DE CALOR AEROTÉRMICA.
¡ALTO NIVEL DE EFICIENCIA PARA LA PRODUCCIÓN DE AGUA CALIENTE SANITARIA EN SU CASA!

AGUA CALIENTE 60°c HASTA

AHORRO 75% HASTA

DISTANCIA ENTRE 20m HASTA UNIDADES

CAPACIDAD 250 300 500 LITROS

CAPACIDAD 160 MURAL LITROS

EFICIENCIA Y CALIDAD

PRINCIPIO DE FUNCIONAMENTO

Existe un fluido refrigerante que es bombeado para un intercambiador de calor externo (evaporador). Aquí el fluido, con la ayuda de un ventilador, absorbe energía del ambiente debido a la diferencia de temperaturas con el exterior. Durante este proceso el fluido se evapora. El vapor es aspirado por la parte ecánica del sistema, el compresor, donde es comprimido, la presión se eleva e consecuentemente la temperatura del fluido aumenta. A continuación el fluido pasa a un segundo intercambiador de calor interno (condensador) donde transfiere el calor al agua existente en el depósito. El fluido se condensa, pasando de nuevo a estado líquido. La presión del fluido se reduce debido a un estrangulamiento en la válvula de expansión y el ciclo se vuelve a repetir.

FABRICACIÓN PORTUGUESA

1. Termoacumulador
2. Condensador (Serpentín)
3. Resistencia Inmersión + Termostato + Sonda
4. Ánodo de Magnesio (cuando aplicable)
5. Revestimiento Exterior
6. Capota Split
7. Controlador Eletrónico
8. Ventilador
9. Evaporador
10. Válvula de Expansión
11. Caja de la unidad
12. Compresor

Consultar condiciones de garantía

BOMBAS DE CALOR MURAL PARA AQS

- Termoacumulador de acero inoxidable
- Agua Caliente Sanitaria hasta 65ºC en modo Bomba de Calor
- Silencio absoluto dentro de la habitación
- Ausencia de conductos
- Hasta 20m entre unidad interior y exterior
- Tiempo de calentamiento reducido
- Facil instalación en armario 600 x 600 mm
- Capacidad 160 litros
- Agua Caliente Sanitaria en menos de 3 horas
- Hasta 75% de ahorro real
- Condensador exterior al depósito

HASTA 75% ENERGÍA GRATIS

RENTABILIDAD MÁXIMA

BOMBAS DE CALOR PARA AGUA CALIENTE SANITARIA

Seleccionamos los mejores componentes y sometemos nuestros sistemas a las más rigurosas pruebas de calidad para garantizar la máxima satisfacción de nuestros clientes.

AQUAPURA SPLIT

La bomba de calor AQUAPURA SPLIT es una solución moderna, eficiente y limpia que garantiza el confort en su hogar respetando siempre el medio ambiente. Es una forma inteligente de utilizar los recursos de la naturaleza con el fin de mejorar su calidad de vida.
Al elegir esta opción, contribuirá con la reducción de las emisiones nocivas a nuestra atmósfera, contribuyendo así con el equilibrio natural del planeta.
Es una solución que se adapta tanto para uso doméstico y industrial, o sea, instalaciones de gran consumo de agua caliente, tales como: hoteles, residenciales, hospitales, centros deportivos, etc.

La bomba de calor AQUAPURA SPLIT es una tecnología de condensación directa. Se compone de dos partes: Unidad split bomba de calor que se instala en el exterior, Termoacumulador de ACS instalado en el interior.

La conexión entre las dos partes se hace con tubería frigorífica (hasta 20 metros). EL AQUAPURA SPLIT puede trabajar con temperaturas exteriores hasta -15ºC, lo que permite la producción de agua caliente sanitaria a 65ºC solamente con el compresor, que permite la sustitución directa del cilindro eléctrico o calentador de agua existente.

CONTROLADOR ELETRÓNICO

PRODUCCIÓN DE AGUA CALIENTE SANITARIA

El controlador electrónico instalado en la bomba de calor **AQUAPURA Split**, es un programador sencillo y intuitivo que permite:

- Ajuste del “setpoint” de la temperatura de la bomba de calor
- Ajuste del “setpoint” de la temperatura de la resistencia de apoyo
- Programador horario
- Configuración de los parámetros y temperaturas

DATOS TÉCNICOS TERMOACUMULADOR		SPLIT 160 (MURAL)
Capacidad	L	160
Dimensiones (ø | altura)	mm	530/1141
Peso en vacío	Kg.	32
Material	-	Acero Inoxidable Duplex 2205
Aislamiento	-	Poliuretano alta densidad (55mm)
Temperatura máxima admisible	ºC	80
Máxima presión admisible	bar	7
Pérdidas térmicas [1]	kWh/24h	0,94
Grado de protección	-	IPX1
Potencia de apoyo eléctrico	W	1500
Conexiones refrigerantes	pol.	1/4" | 3/8"

[1] De acuerdo EN12897

UNIDAD EXTERIOR		
Peso	Kg.	33
Conexiones refrigerantes	pol.	1/4" | 3/8"
Presión sonora maxima	dB	54
Alimentación	V/Hz	230 / 50
Grado de protección	-	IPX1
Pot. eléctrica cons. (BC) (med/max)	W	600 / 900
Potência Térmica (BC) (med/max)	W	1920 / 3200
Distancia máxima entre las unidades	m	20 (altura max 10)
Limites de temperatura de operação	ºC	-14 / 43
Refrigerante	tipo/g	R134a / 1600
Flujo de aire	m^3/h	1300

RENDIMIENTO		
Perfil de consumo	-	L
COP [2]	-	3,75
COP [3]	-	3,26
Cantidad agua útil 40ºC	L	194
Classe eficiencia energética	-	A+
Eficiência energética	%	135
Consumo anual de electricidad	kWh/año	759

[2] A14/Δt35, EN16147 | [3] EN16147: Calentar el agua de 10˚C hasta el 54˚C (Temperatura del aire 14˚C)

Equipo: **UNIDAD INTERIOR SPLIT 160**

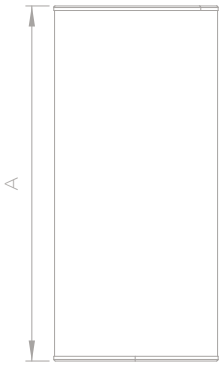

Vista frontal

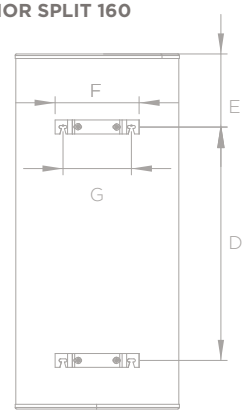

Vista trasera

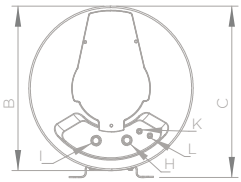

Vista inferior

H. Agua fria 3/4"
I. Agua caliente 3/4"
K. Salida de refrigerante 1/4"
L. Entrada de refrigerante 3/8"

DIMENSIONES mm	SPLIT 160 (MURAL)
A	1141
BØ	530
C	550
D	750
E	235
F	275
G	220

Equipo: **UNIDAD EXTERIOR SPLIT 160 | 250 | 300 | 500**

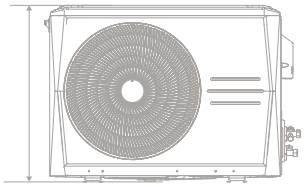

Vista frontal

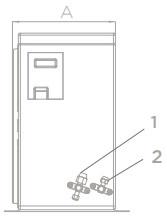

Vista lateral

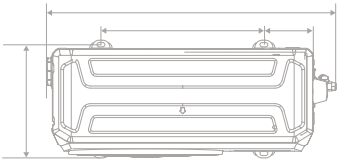

Vista superior

1. Válvula de tres vías 3/8"
2. Válvula de dos vías 1/4"

DIMENSIONES mm	UNIDAD EXTERIOR
A	804
B	555
C	302
D	452
E	137

DATOS TÉCNICOS TERMOACUMULADOR		SPLIT 250 I/IX	SPLIT 300 I/IX	SPLIT 500 I/IX
Capacidad	L	250 / 245	300 / 295	455 / 445
Dimensiones (ø | altura)	mm	580 / 1540	650 / 1400	650 / 2020
Peso en vacío	Kg.	46 / 51	50 / 55	73 / 95
Material	-		Acero Inoxidable AISI444	
Aislamiento	-		Poliuretano alta densidad (55mm)	
Protección contra la corrosión	-		Ánodo magnesio 1" 1/4 (cuando aplicable)	
Temperatura máxima admisible	ºC		80	
Máxima presión de trabajo	bar		7	
Pérdidas térmicas [1]	kWh/24h	1,01	1,17	1,81
Serpentín (ø | comprimento)	m	0,025 | 10	0,025 | 10	0,025 | 24
Potencia térmica serpentín [2]	kW	20	20	54
Grado de protección	-		IPX1	
Potencia de apoyo eléctrico	W	1500	1500	2200
Conexiones refrigerantes	pol.	1/4" | 3/8"	1/4" | 3/8"	1/4" | 3/8"

[1] EN12897 | [2] Circuito primario (Te=90ºC; Ts=80ºC); Circuito ACS (Te=10ºC; Ts=60ºC)

UNIDAD EXTERIOR		
Peso	Kg.	33
Conexiones refrigerantes	pol.	1/4" | 3/8"
Presión sonora maxima	dB	54
Alimentación	V/Hz	230 / 50
Grado de protección	-	IPX1
Potencia eléctrica consumida (BC) (med/max)	W	600 / 900
Potencia térmica aportada (BC) (med/max)	W	1920 / 3200
Distancia máxima entre las unidades	m	20 (altura max 10)
Rango de temperatura exterior	ºC	-14 / 43
Refrigerante	tipo/g	R134a / 1600
Flujo de aire	m^3/h	1300

PERFORMANCE				
Perfil de Consumo	-	XL	XL	XXL
COP [3]	-	3,4	3,4	3,5
Cantidad agua útil útil 40ºC	L	323	362	599
Classe eficiencia energética	-	A+	A+	A+
Eficiencia energética	%	139	143	139
Consumo anual de electricidad	kWh/año	1203	1170	1549

[3] EN16147: Aquecimento da água dos 10ºC até aos 54ºC (Temperatura do ar 14ºC)

DIMENSIONES mm	SPLIT 250 I/IX	SPLIT 300 I/IX	SPLIT 500 I/IX
A	131	107	102
B	231	236	635
C	435	436	1525
D	690	636	782
E	840	855	1093
F	1025	1065	1770
G	1325	1190	1937
H	1540	1400	2020
I	Ø 580	Ø 650	Ø 650
J	688	758	758

UNIDAD INTERIOR

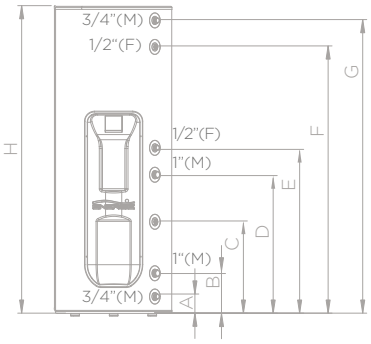

Equipo: **SPLIT 250**
Vista frontal

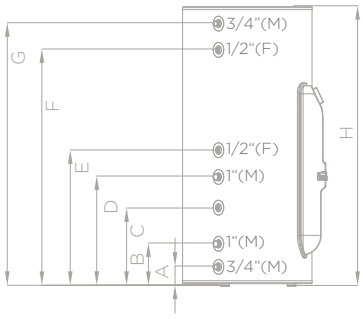

Equipo: **SPLIT 300**
Vista lateral

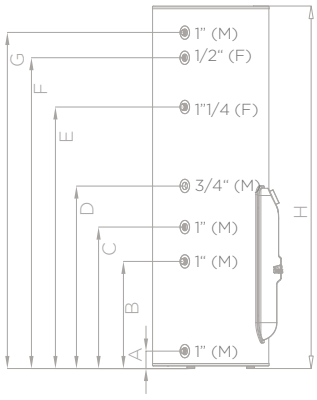

Equipo: **SPLIT 500**
Vista lateral

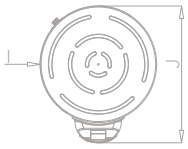

Vista superior

A. Agua fria
B. Salida serpentín
C. Entrada serpentín
D. Recirculación
E. Ánodo de magnésio (cuando aplicable)
F. Válvula PT
G. Agua Caliente

Este folleto ha sido creado únicamente con fines informativos y no constituye una oferta contractual para ENERGIE EST Lda. La empresa ENERGIE EST Lda. ha recopilado el contenido de este folleto con lo mejor de su conocimiento. No se otorga ninguna garantía, expresa o implícita, con respecto a la totalidad, precisión, fiabilidad o idoneidad para un propósito particular de su contenido y los productos y servicios que presenta. Las especificaciones están sujetas a cambios sin previo aviso. ENERGIE EST Lda. rechaza explícitamente cualquier daño directo o indirecto, en su sentido más amplio, resultante o relacionado con el uso y/o interpretación de este folleto. R2V0/2023

Proyecto cofinanciado por:

NORTE2020
PROGRAMA OPERACIONAL REGIONAL DO NORTE

PORTUGAL 2020

UNIÃO EUROPEIA
Fundos Europeus Estruturais e de Investimento

Zona Industrial de Laúndos
Lote 48, 4570-311 Laúndos
Póvoa de Varzim, Portugal
EMAIL energie@energie.pt
SITE www.energie.pt

Síganos en:
ENERGIE PORTUGAL

Revendedor autorizado